令和6年度　西播地区リーグ決定戦　トーナメント表

男子の部

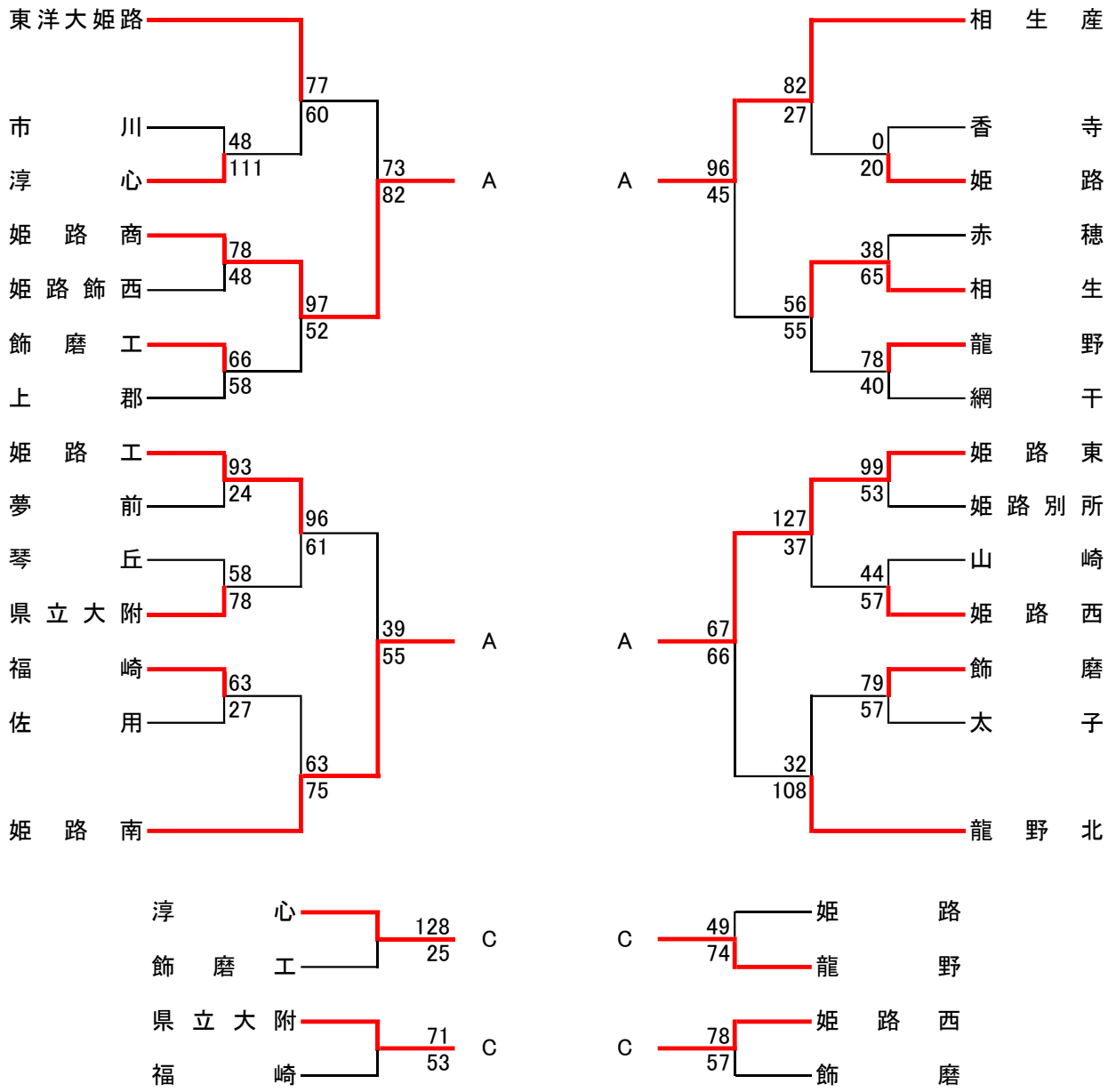
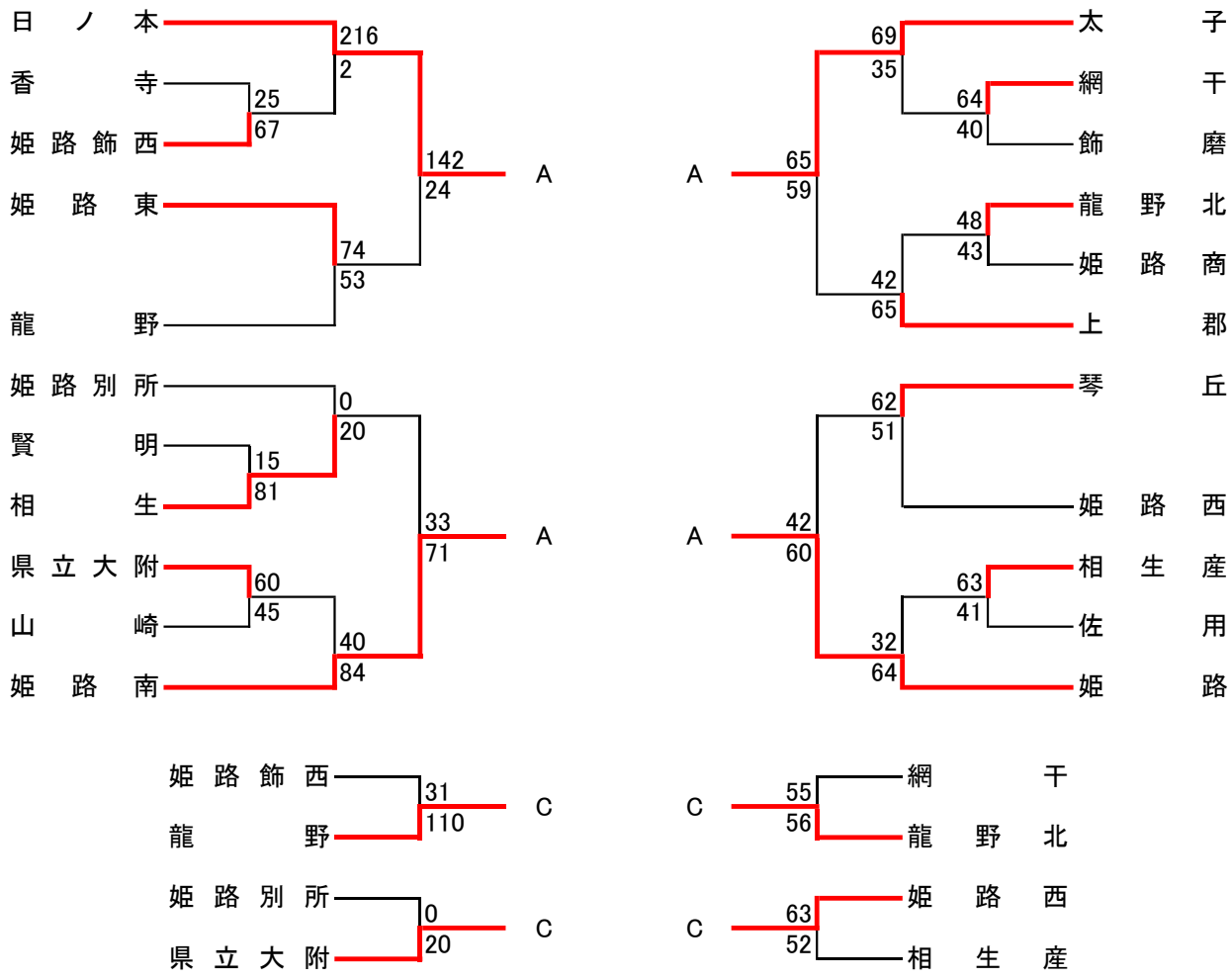
女子の部