令和7年度全国高等学校バスケットボール選手権大会兵庫県予選

〈男子組合せ〉

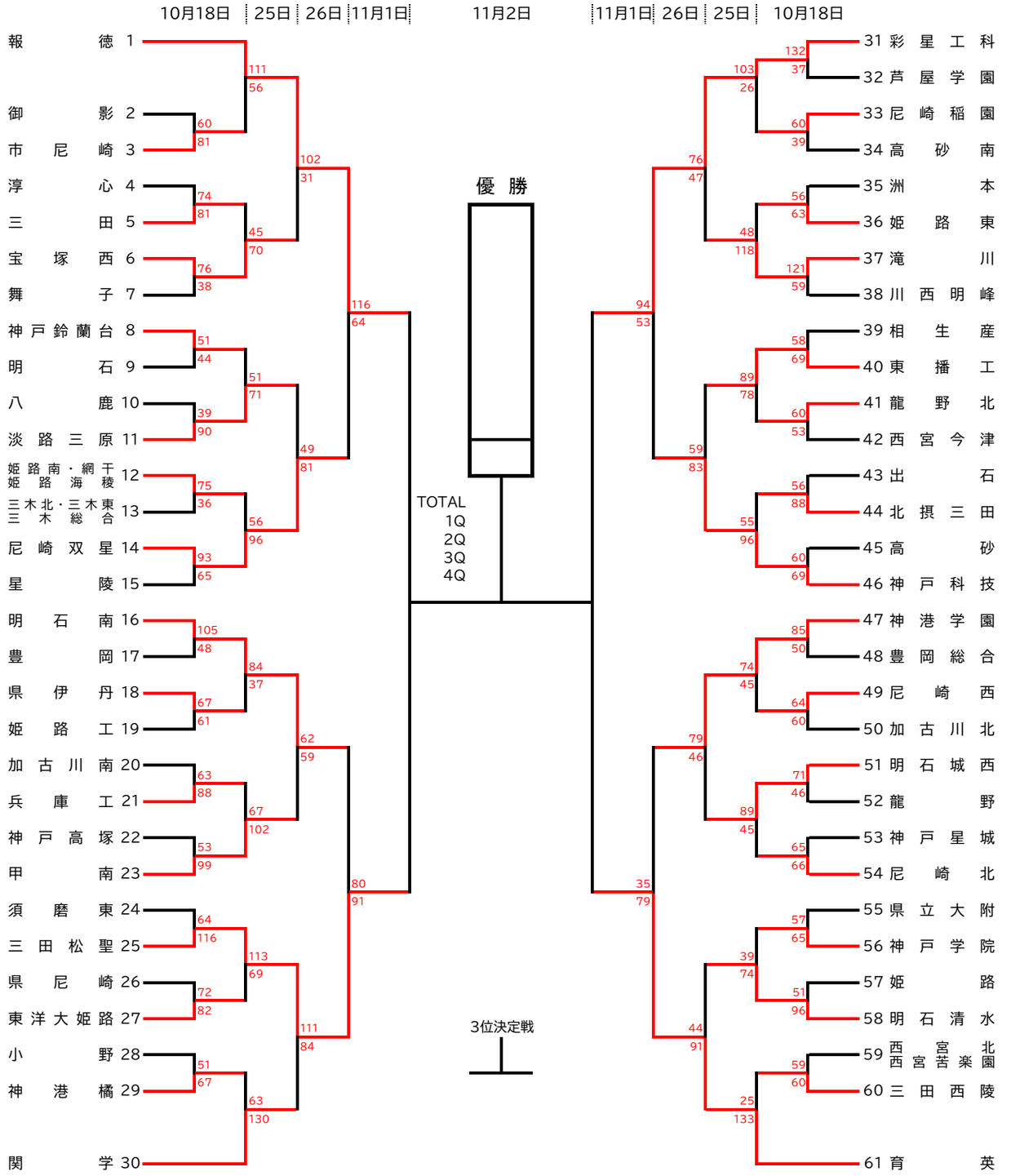
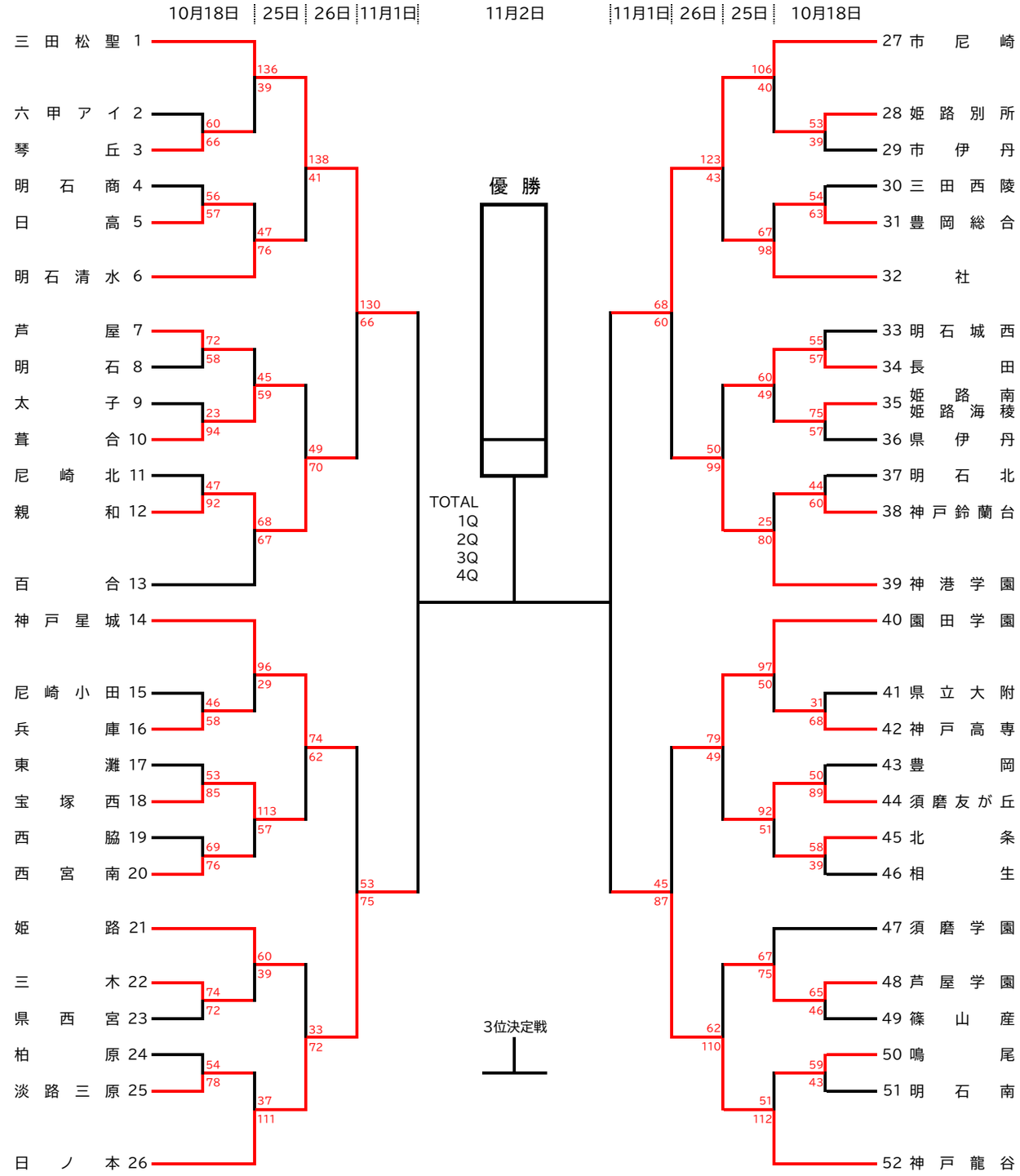
〈女子組合せ〉