平成29年度　阪神地区高等学校バスケットボール大会

◆◆◆　男　子　◆◆◆

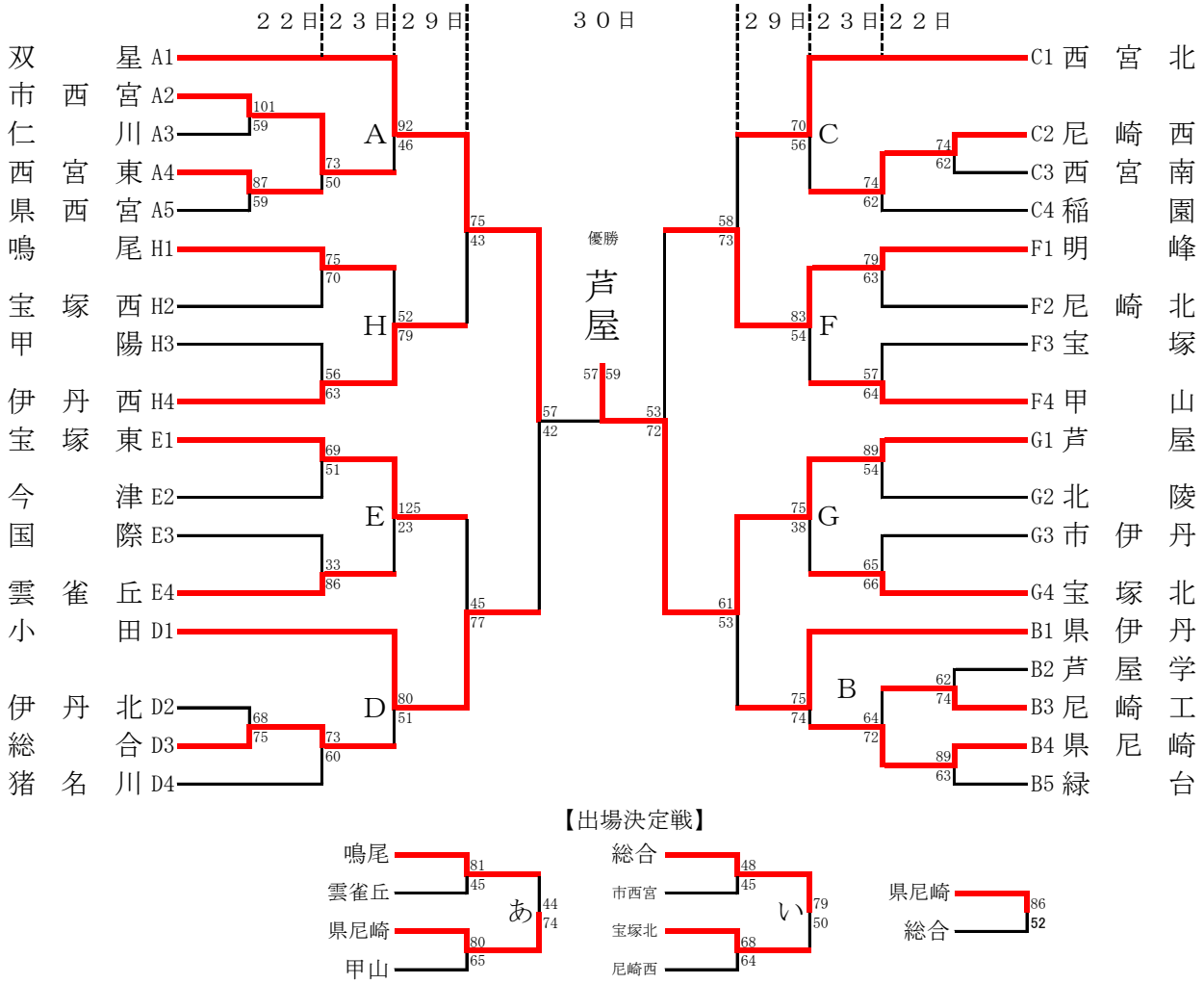

【出場決定戦】

◆◆◆　女　子　◆◆◆

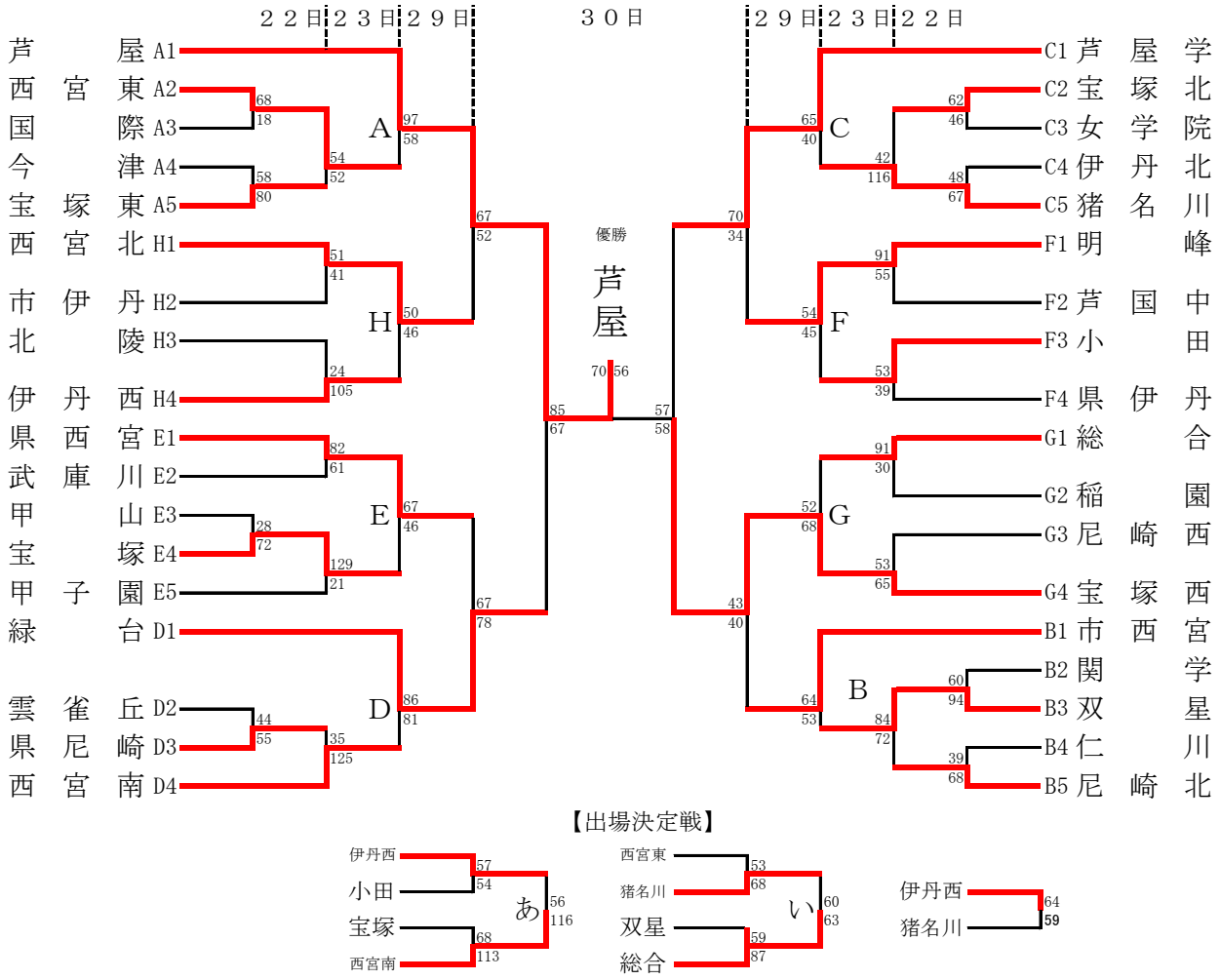

【出場決定戦】